PEDOTHERM®

Systemlösungen für modernes Bauen

Designblenden für Lüftungssystem Multibreeze

Designblenden für Lüftungssystem Multibreeze

Inhalt:

Designblende VENEZIA	3
Designblende TORINO	4
Zu- und Abluftventil LUNA	5
Einbauhinweise / Einbaugrößen / Übersicht	6
Aussenwandgitter	7

PEDOTHERM GmbH
Wickenfeld 17
D-59590 Geseke-Langeneicke

Tel. +49 2942/9786 5-0
Fax +49 2942/9786 5-44

www.pedotherm.de
info@pedotherm.de

PEDOTHERM übernimmt die Gewähr für die inhaltliche Richtigkeit dieser Produktinformationen und für die beschriebenen Eigenschaften.

PEDOTHERM behält sich inhaltliche Änderungen der Produktspezifikationen vor.

Designblenden

VENEZIA

Edelstahl

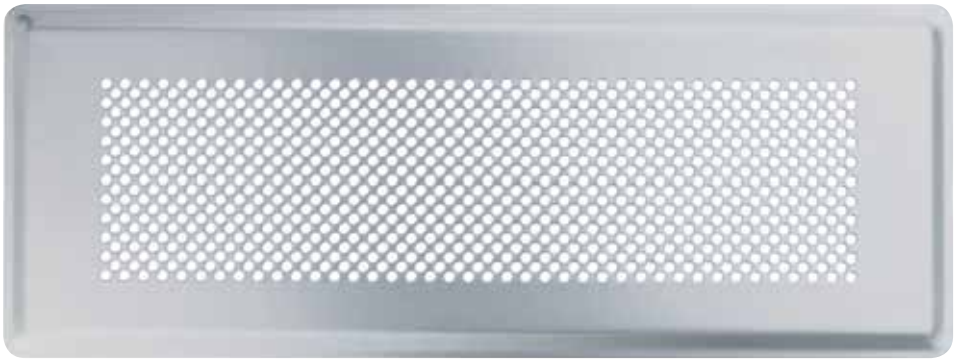

△ **Venezia e-1**
geeignet für Zu- und Abluftkanäle
Einbauorte: Boden und Wand
350 x 130 mm
Art.-Nr 20103010109

Venezia e-3 ▷
mit Filter, Anschluss DN 125
geeignet für Abluftkanäle
Einbauorte: Wand und Decke
Ø 160 mm
Art.-Nr 20103010107

Weiß RAL 9016

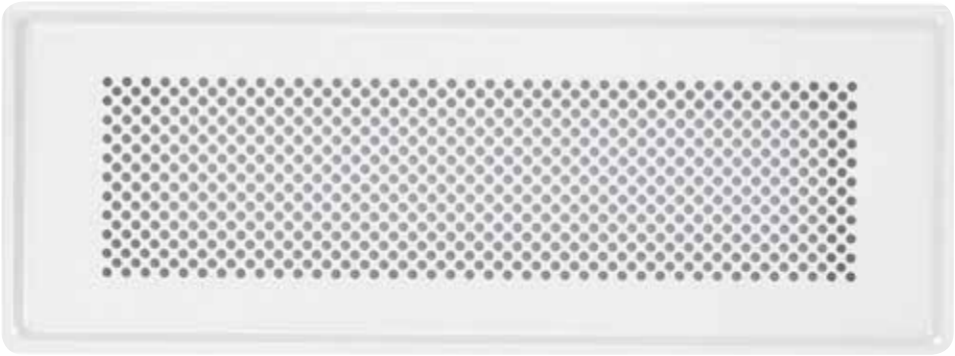

△ **Venezia w-1**
geeignet für Zu- und Abluftkanäle
Einbauort: Wand
350 x 130 mm
Art.-Nr 20103010110

Venezia w-3 ▷
mit Filter, Anschluss DN 125
geeignet für Abluftkanäle
Einbauorte: Wand und Decke
Ø 160 mm
Art.-Nr 20103010108

Designblenden

TORINO

Edelstahl

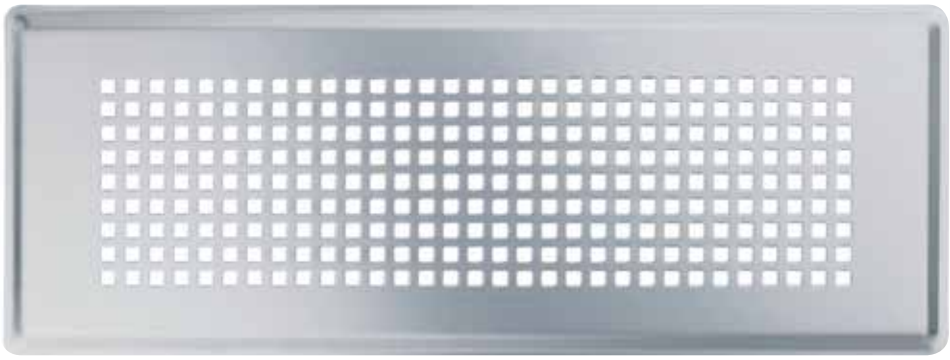

△ **Torino e-1**
geeignet für Zu- und Abluftkanäle
Einbauorte: Boden und Wand
350 x 130 mm
Art.-Nr 20103010113

Torino e-3 ▷
mit Filter, Anschluss DN 125
geeignet für Abluftkanäle
Einbauorte: Wand und Decke
Ø 160 mm
Art-Nr 20103010106

Weiß RAL 9016

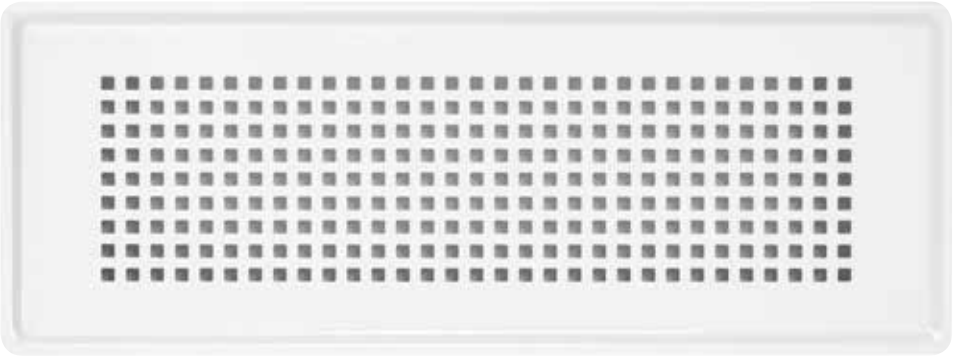

△ **Torino w-1**
geeignet für Zu- und Abluftkanäle
Einbauort: Wand
350 x 130 mm
Art.-Nr 20103010114

Torino w-3 ▷
mit Filter, Anschluss DN 125
geeignet für Abluftkanäle
Einbauorte: Wand und Decke
Ø 160 mm
Art-Nr 20103010105

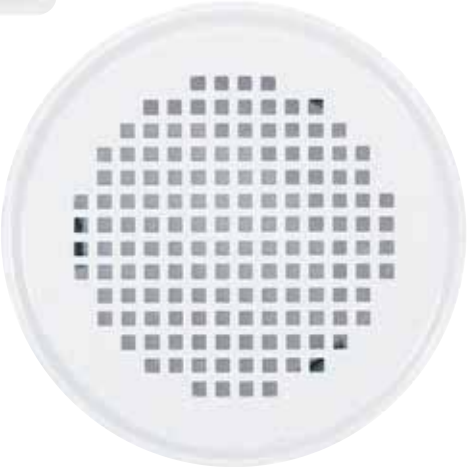

LUNA

Weiß RAL 9003

Luna S
Zuluftventil DN125
ab Wandstärke > 150 mm
Einbauort: Decke oder Wand
Ø aussen: 170 mm
Art.-Nr 20103010607

Luna E
Abluftventil DN125
ab Wandstärke > 150 mm
Einbauort: Decke oder Wand
Ø aussen: 170 mm
Art.-Nr 20103010608

Designblenden für Lüftungssystem Multibreeze

Einbauhinweise (Maße in mm)

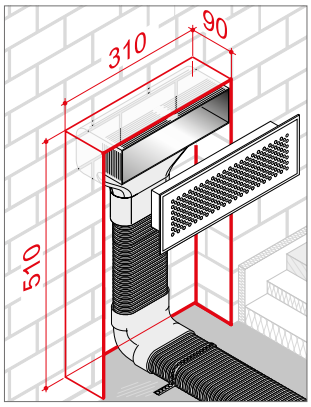

Wandmontage

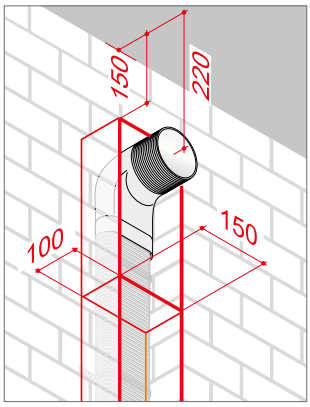

Wandmontage

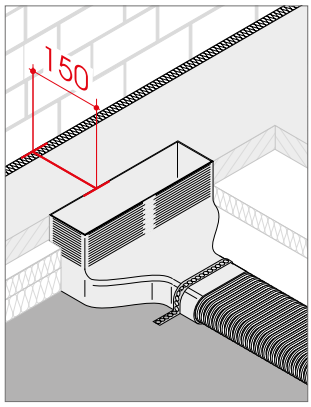

Bodenmontage

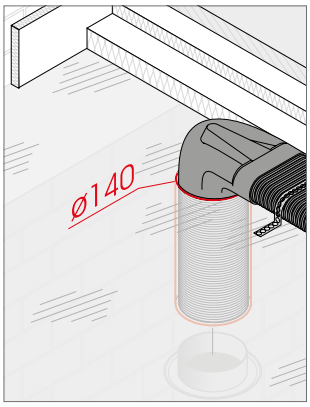

Deckenmontage

Einbaugrößen (Maße in cm)

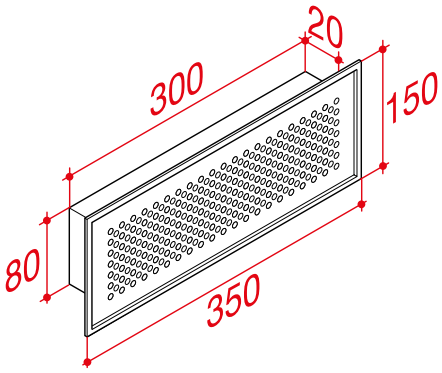

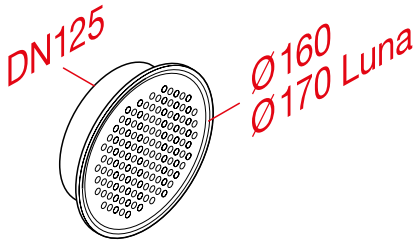

Übersicht

Designblende	Abb.	Oberfläche	Maße in mm				Art-Nr	Einbaumöglichkeiten				
			Aussen	Innenkranz	Wandschlitz	Durchbruch Decke		Wand	Boden	Decke	Zuluft	Abluft
VENEZIA		Edelstahl	350 x 130	300 x 80 x 20	310 x 510 x 90	310 x 90	20103010109	ja	ja	ja	ja	ja
		Edelstahl	Ø 160	DN 125	140 x 510 x 80	Ø 140	20103010107	ja	nein	ja	ja	ja
		weiß (RAL 9016)	350 x 130	300 x 80 x 20	310 x 510 x 90	310 x 90	20103010110	ja	nein	ja	ja	ja
		weiß (RAL 9016)	Ø 160	DN 125	140 x 510 x 80	Ø 140	20103010108	ja	nein	ja	ja	ja
TORINO		Edelstahl	350 x 130	300 x 80 x 20	310 x 510 x 90	310 x 90	20103010113	ja	ja	ja	ja	ja
		Edelstahl	Ø 160	DN 125	140 x 510 x 80	Ø 140	20103010106	ja	nein	ja	ja	ja
		weiß (RAL 9016)	350 x 130	300 x 80 x 20	310 x 510 x 90	310 x 90	20103010114	ja	nein	ja	ja	ja
		weiß (RAL 9016)	Ø 160	DN 125	140 x 510 x 80	Ø 140	20103010105	ja	nein	ja	ja	ja
LUNA S		weiß (RAL 9003)	Ø 170	DN 125	140 x 510 x 80	Ø 140	20103010607	ja	nein	ja	ja	nein
LUNA E		weiß (RAL 9003)	Ø 170	DN 125	140 x 510 x 80	Ø 140	20103010608	ja	nein	ja	nein	ja

AUSSENWANDGITTER

Kunststoff-AussenwandgitteR, schwarz
mit austauschbarem Fliegengitter innenliegend,
geeignet für Abluftkanäle DN 150
Einbauort: Wand
Art.-Nr 20103010632

Kunststoff-Aussenwandgitter, weiß
mit austauschbarem Fliegengitter innenliegend,
geeignet für Abluftkanäle DN 150
Einbauort: Wand
Art.-Nr 20103010086

Einbaugröße (Maße in cm)

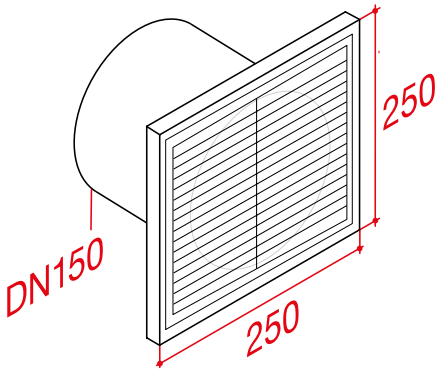

PEDOTHERM®

Systemlösungen für modernes Bauen

PEDOTHERM GmbH
Wickenfeld 17
D-59590 Geseke-Langeneicke

Tel. +49 2942/9786 5-0
Fax +49 2942/9786 5-44

www.pedotherm.de
info@pedotherm.de

Ausgabe 6 vom 01.07.2021